КАТАЛОГ 2018

DECOR-DIZAYN

ЛЕПНИНА ПРЕМИУМ КЛАССА

ДЛЯ ЛУЧШЕГО ИНТЕРЬЕРА В ДОМЕ

www.decor-dizayn.ru

DECOR-DIZAYN

Коллекция Дюрополимер

Анализ текущих тенденций моды в создании интерьеров, вдохновил компанию Декор-Дизайн, на разработку новой коллекции, отвечающей всем требованиям взыскательного покупателя.

Дюрополимер – инновационный материал под покраску, лепнина премиум класса с непревзойденными характеристиками, такими как прочность, возможность окраски изделий, полное отсутствие усадки материала (в отличие от полиуретана), экологичность, невосприимчивость к перепадам влажности и температуры. Благодаря накопленному опыту, использованию 100% отечественного сырья и производству в России, стоимость изделия в 1,5-2,5 раза ниже, чем схожая альтернатива из полиуретана и других аналогов, существующих на рынке. Используя продукцию компании Декор-Дизайн,

Вы сможете в полной мере проявить фантазию, создать неповторимый дизайн, подчеркнув свою творческую натуру и не бояться при этом за результат.

DD03

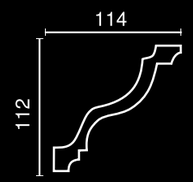

DD08

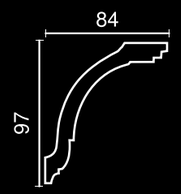

DD30

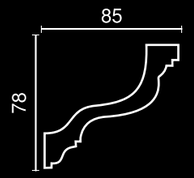

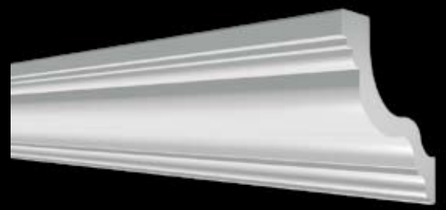

DD17

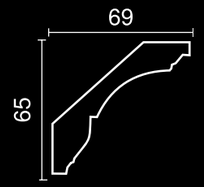

DD16

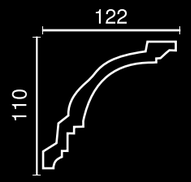

DD46

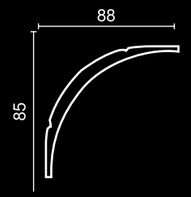

DD44

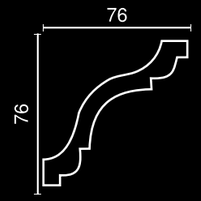

DD42

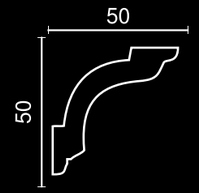

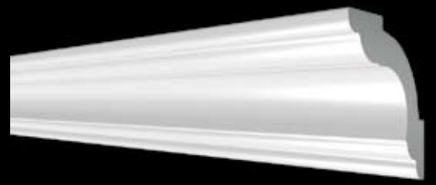

DD05

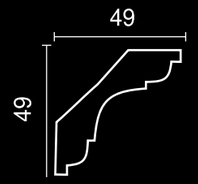

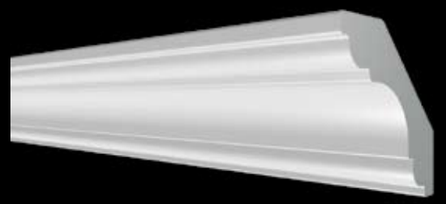

DD39

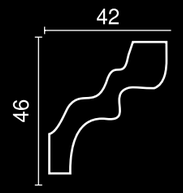

DD28

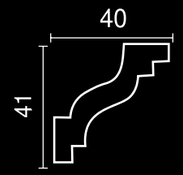

DD24

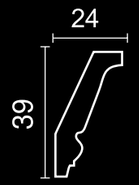

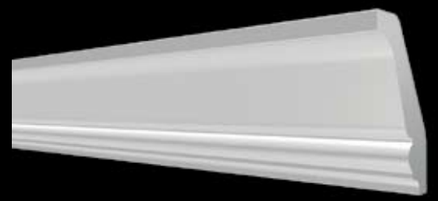

DD13

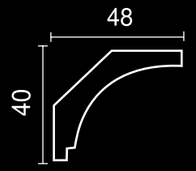

DD21

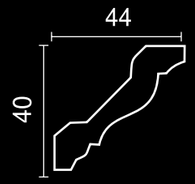

DD22

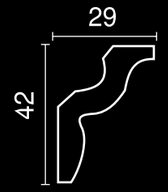

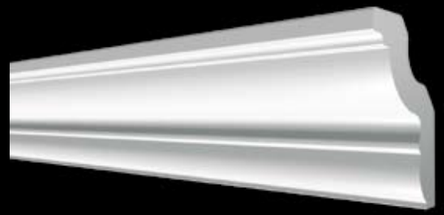

DD37

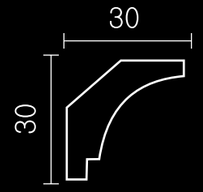

DD36

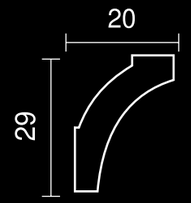

DD38

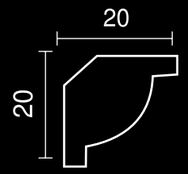

116SA

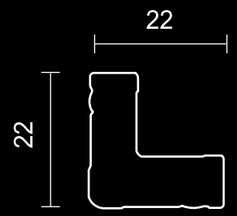

DD20

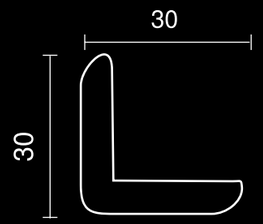

DD34

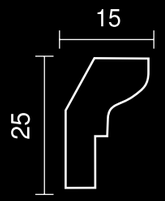

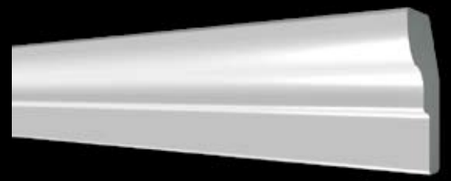

DD26

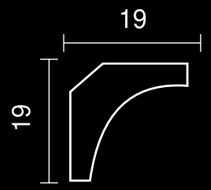

DD06

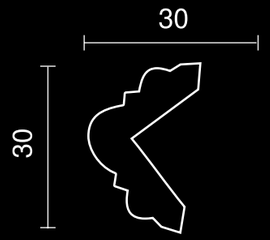

Плинтус DD18

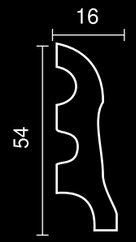

152A

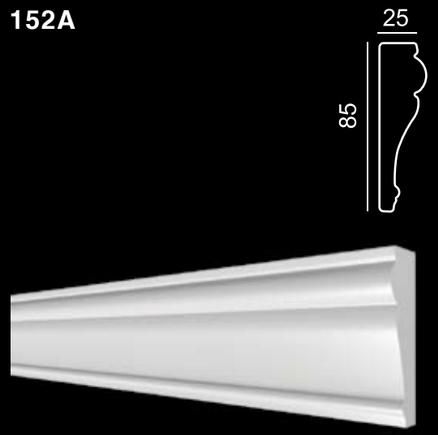

161A

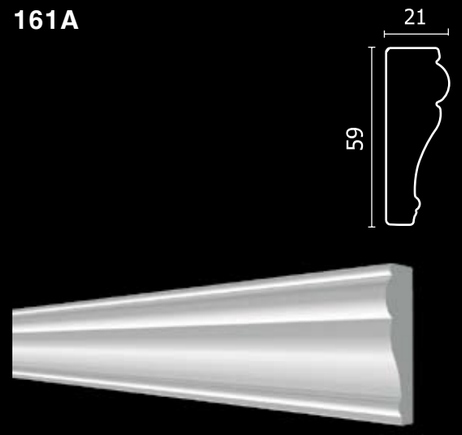

150A

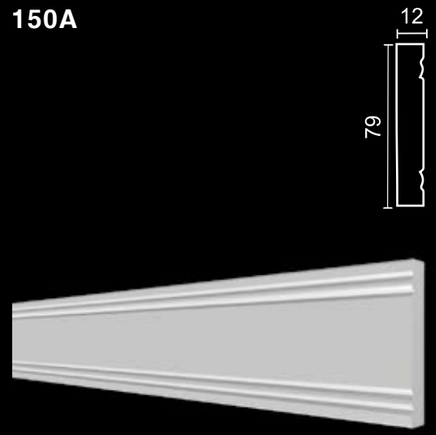

DD12

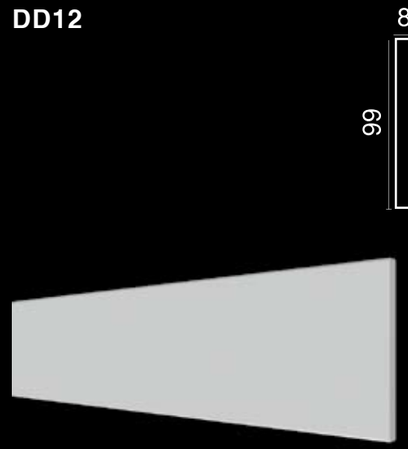

147A

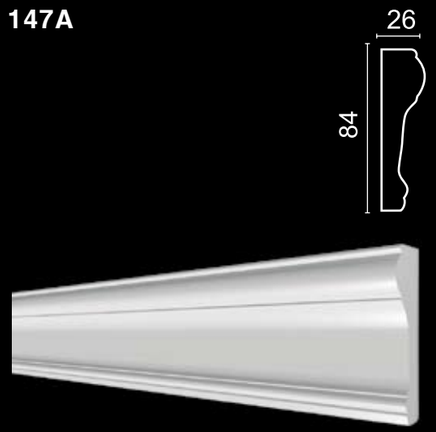

151A

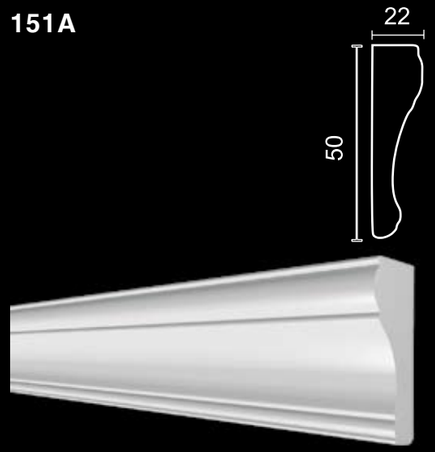

156A

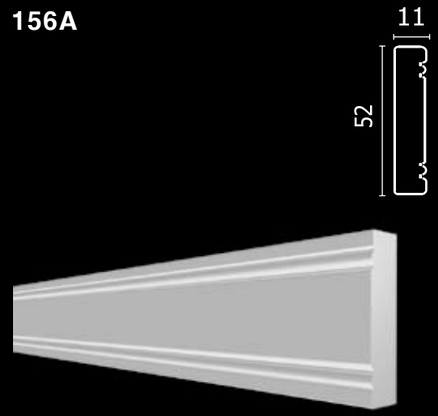

DD01

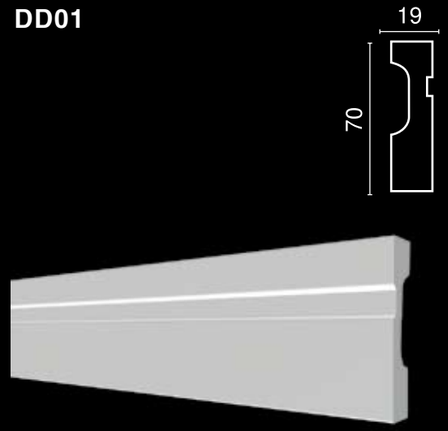

DD33

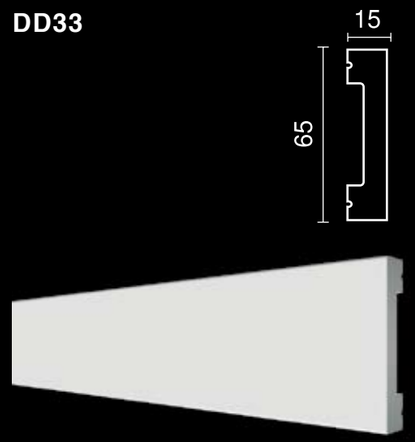

DD002

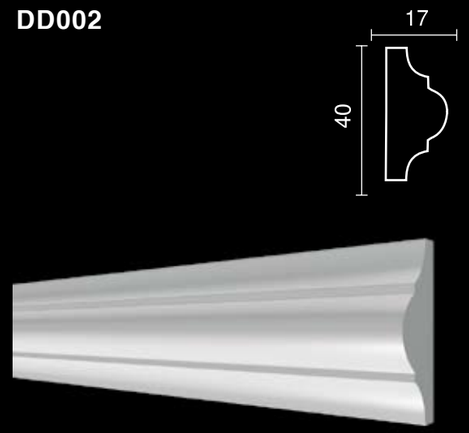

157A

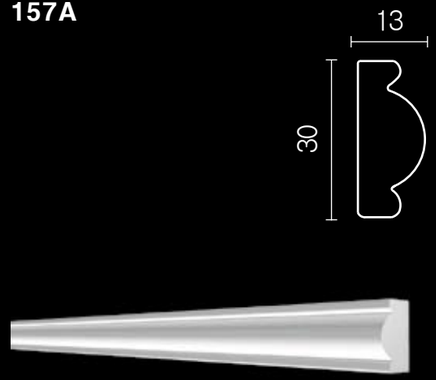

165A

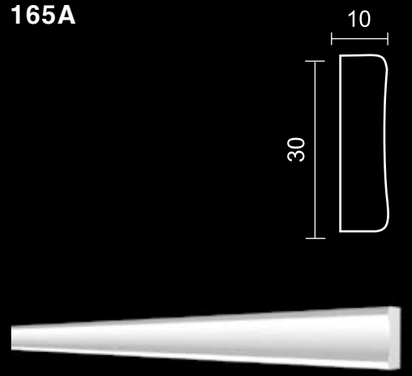

DD32

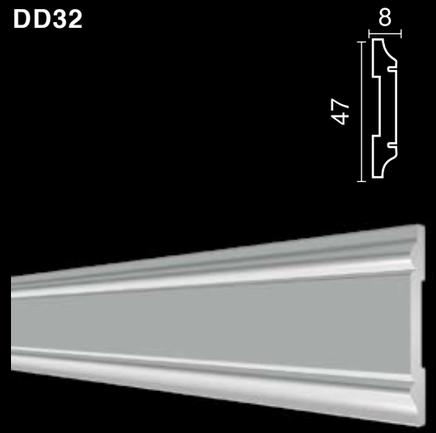

DD23

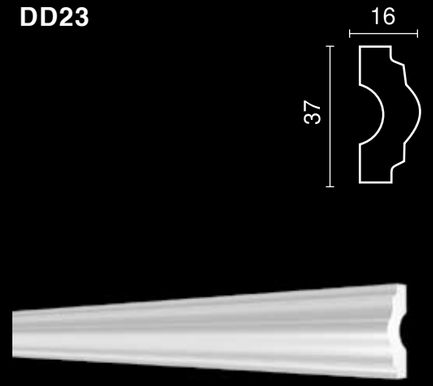

DD10

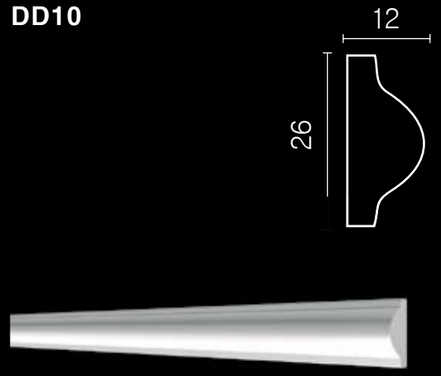

DD35

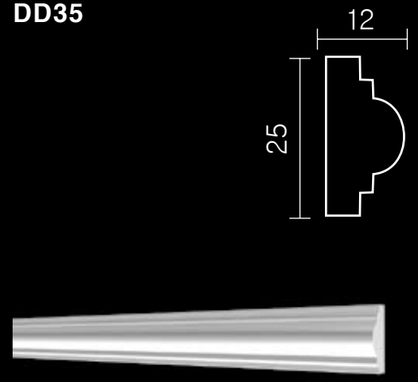

Молдинги

DD09

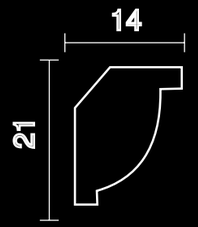

DD02

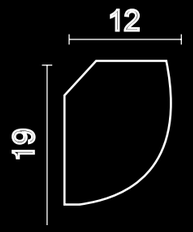

DD25

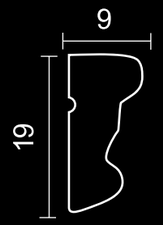

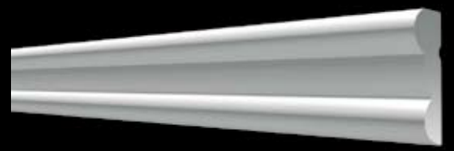

130A

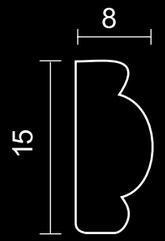

Плинтусы

DD31

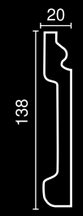

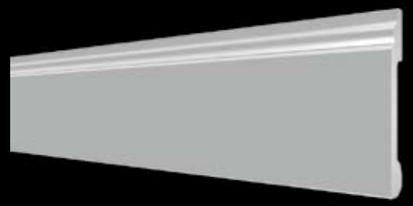

DD004

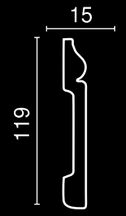

DD102

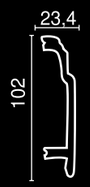

DD15

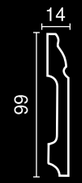

DD50

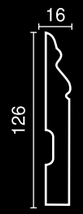

DD105

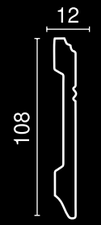

DD137

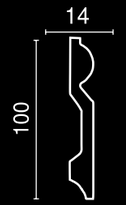

DD41

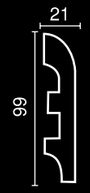

Длина всех элементов 2000 мм

Плинтусы

153 A

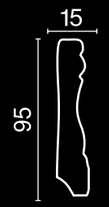

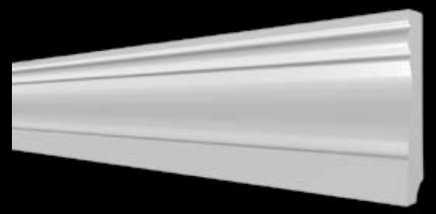

DD49

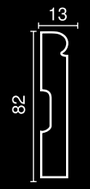

DD005

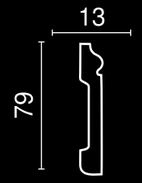

DD122

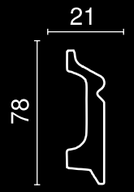

DD47

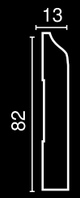

DD48

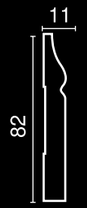

DD125

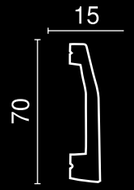

DD27

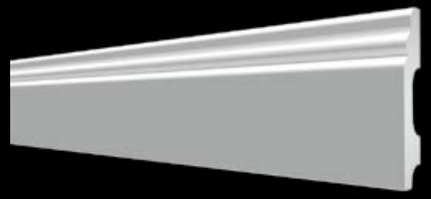

Длина всех элементов 2000 мм

DECOR-DIZAYN

С наилучшими пожеланиями!